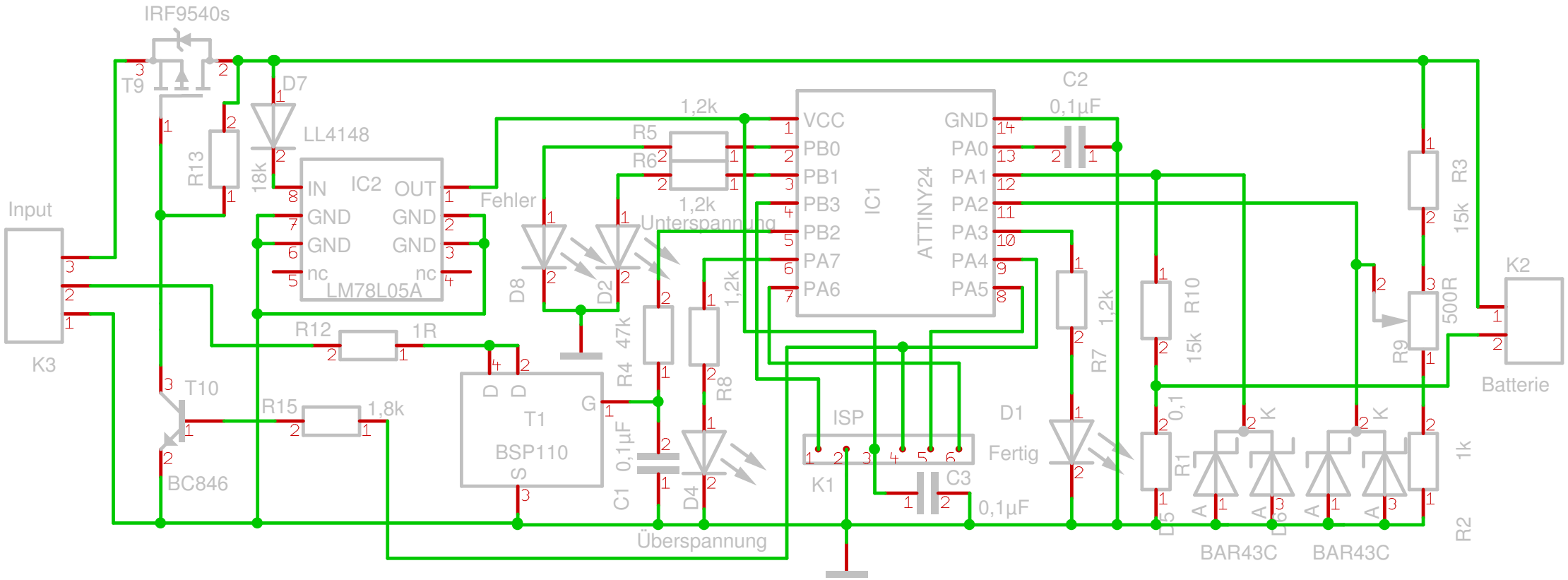
IRF9540s
T9
D7
LL4148
R13
18k
Input
K3
IC2
IN
GND
GND
nc
OUT
GND
GND
nc
LM78L05A
Fehler
1,2k
R5
R6
1,2k
Unterspannung
D8
D2
47k
R4
1,2k
R8
R12
1R
T10
R15
1,8k
BC846
T1
BSP110
D
D
G
S
0,1µF
C1
D4
Überspannung
VCC
PB0
PB1
PB3
PB2
PA7
PA6
IC1
ATTINY24
GND
PA0
PA1
PA2
PA3
PA4
PA5
C2
0,1µF
ISP
K1
C3
0,1µF
D1
Fertig
R7
1,2k
R10
15k
0,1
R1
D5
D6
A
K
BAR43C
BAR43C
R3
15k
R9
500R
1k
R2
K2
Batterie